ISTRUZIONE DI MONTAGGIO MANIGLIONI_ KIT01
pull handles assembly instruction_ KIT01

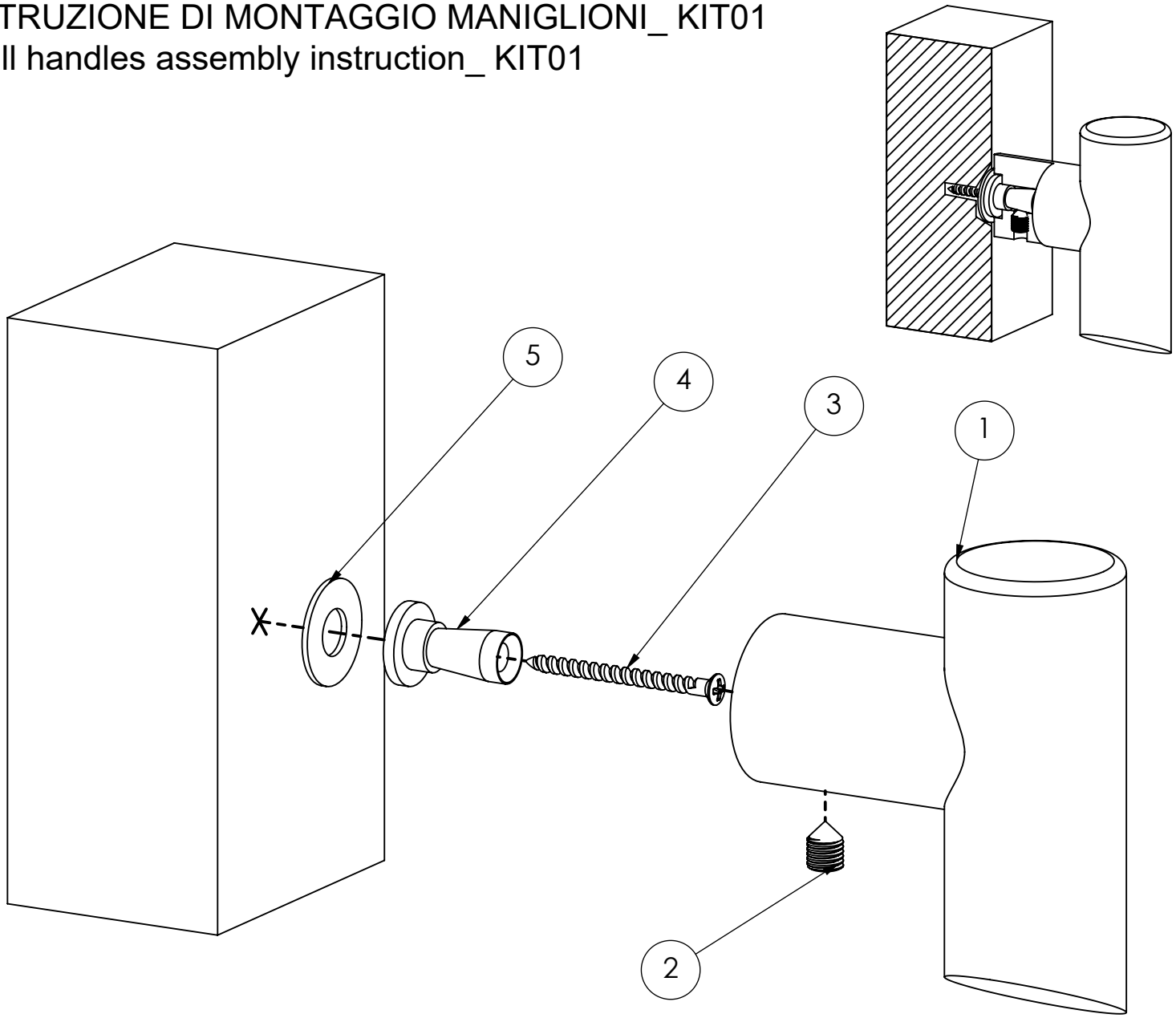

1_ **Maniglione** 1pz
Pull handle

2_ **Grano M6** **2**pz
M6 dowel

3_ **Vite truciolare** **2**pz
chipboard screw

4_ **Particolare di fissaggio** 2pz
Fixing detail

5_ **Rondella maniglione** **2**pz
pull handle washer

dnd
Dnd Martinelli S.r.l.
Via Piani di Mura, 2
25070 Casto (BS) Italia
t. +39 0365 899 113
info@dndhandles.it
www.dndhandles.it