KLEIN U-KSC

La diferencia se siente al cerrar.

The difference is felt when closing.

Para puertas correderas: cierre suave universal y patentado.
For sliding doors: universal patented soft closing.

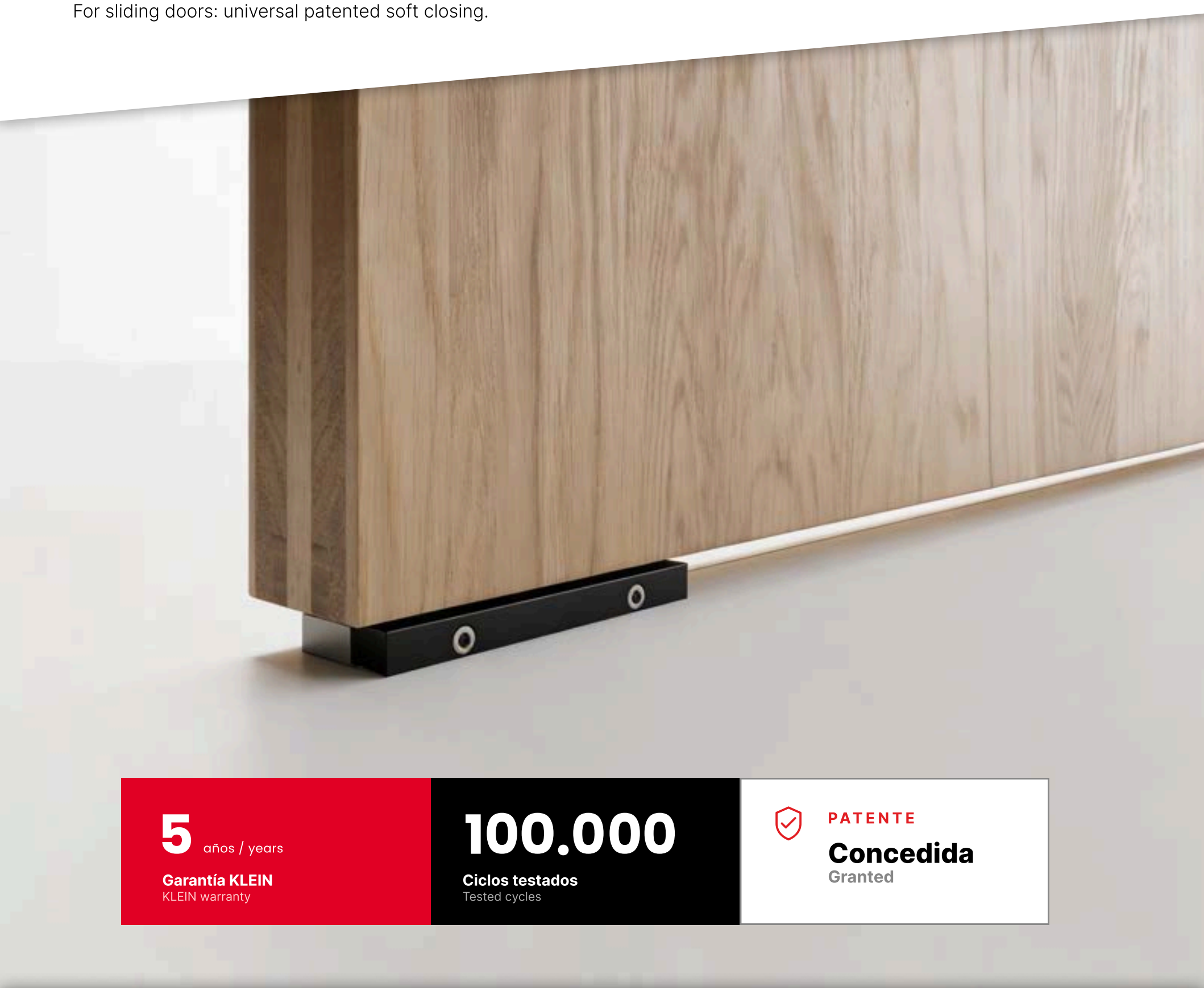

5 años / years
Garantía KLEIN
KLEIN warranty

100.000
Ciclos testados
Tested cycles

PATENTE
Concedida
Granted

U-KSC

El confort premium, ahora universal.

Premium comfort, now universal.

KLEIN presenta U-KSC, el primer cierre suave magnético compatible con cualquier puerta corredera de madera.

Una sola referencia, miles de aplicaciones, instalación sin obra. La precisión y fiabilidad de KLEIN, ahora al alcance de cualquier corredera ya instalada.

KLEIN introduces U-KSC, the first magnetic soft close compatible with any wood sliding door.

One single reference, thousands of applications, installation without construction. KLEIN's precision and reliability, now within reach of any already-installed sliding door.

Una pieza convierte cualquier corredera de madera en una experiencia premium.

One piece turns any wood sliding door into a premium experience.

Tres beneficios, una única pieza.

Three benefits, one single piece.

01 Universal

Compatible con cualquier corredera de madera.

Compatible with any wood sliding door.

U-KSC funciona con todos los sistemas correderos de madera del mercado. Si la hoja tiene un espesor mínimo de 35 mm (1 3/8") , U-KSC encaja. Una sola referencia cubre todo.

U-KSC works with every wood sliding door system on the market. One reference covers everything.

02 Mejora lo que ya tienes · Upgrade

Sin obra, sin tocar el techo.

No construction, no touching the ceiling.

Solo se sustituye el guiador inferior. El perfil superior, el techo y el resto de la instalación permanecen intactos. Única solución del mercado que mejora una corredera ya montada sin romper nada.

Just replace the bottom guide. Top profile and ceiling stay intact.

03 Confort que se siente · Comfort

Soft closing magnético patentado.

Patented magnetic soft closing.

45 mm (1 3/4”) de cierre suave magnético, completamente silencioso, sin tirones. Esfuerzo de apertura final aproximado de 3 kg (*~7 lbs)*. Una experiencia premium en cada uso.

45 mm (1 3/4”) of magnetic soft closing. Opening force ~3 kg (~7 lbs).

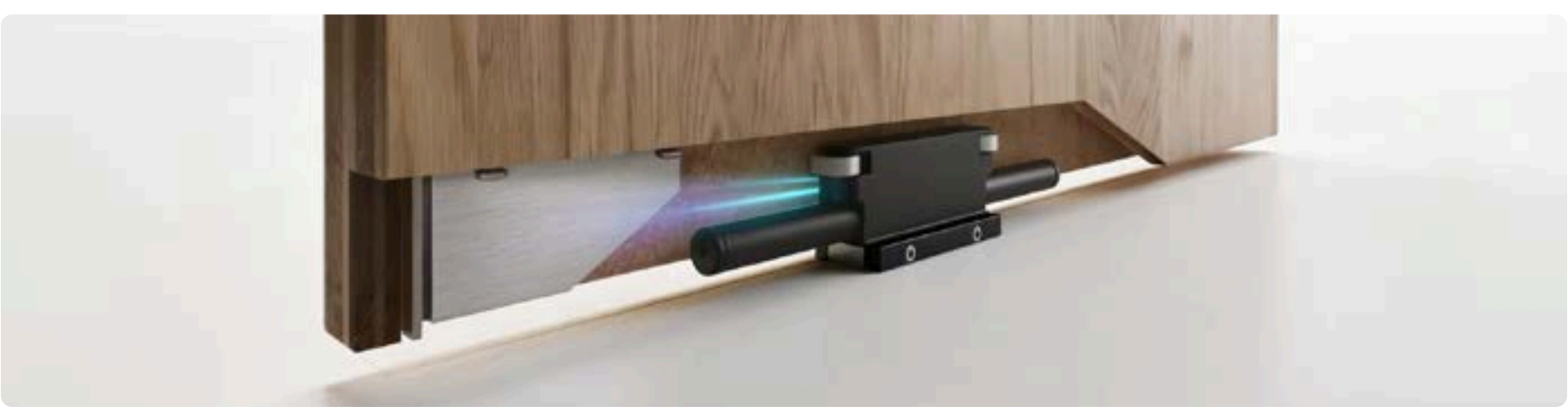

El problema de las correderas ya instaladas.

The problem with already-installed sliding doors.

Hasta ahora, mejorar una corredera ya montada significaba romper el techo o cambiar el sistema completo. KLEIN U-KSC cambia las reglas.

Until now, upgrading an already-installed sliding door meant breaking the ceiling or replacing the entire system.

ANTES · BEFORE

Sin opciones reales.

No real options.

- **Romper el falso techo.**
  Break the false ceiling.
- **Cambiar todo el sistema.**
  Replace the whole system.
- **Obra, polvo y semanas de espera.**
  Construction, dust and weeks of waiting.
- **Coste muy elevado.**
  Very high cost.

CON U-KSC · WITH U-KSC

Una pieza. Sin obra.

One piece. No construction.

- **Solo se cambia el guiador inferior.**
  Only the bottom guide is replaced.
- **Sin tocar el techo ni el perfil.**
  No touching ceiling or profile.
- **Instalación en minutos.**
  Installation in minutes.
- **Confort premium con un solo gesto.**
  Premium comfort in one move.

Con una solución, lo cambias todo.

One solution changes everything.

Calidad certificada.

Certified quality.

La garantía del trabajo bien hecho.

The guarantee of work well done.

Más de 90 años fabricando sistemas para puertas correderas en Barcelona. U-KSC se desarrolla bajo los mismos estándares de calidad que el resto del catálogo KLEIN.

Over 90 years manufacturing systems for sliding doors in Barcelona. U-KSC is developed under the same quality standards as the rest of the KLEIN catalog.

5 años / years

Garantía KLEIN
KLEIN warranty

100.000

Ciclos testados
Tested cycles

Certificaciones y origen · Certifications & origin

ISO 9001

Sistema de gestión de calidad.
Quality management system.

ISO 14001

Sistema de gestión medioambiental.
Environmental management system.

Made in BCN

Fabricación íntegra en Barcelona.
Fully manufactured in Barcelona.

5 años

Garantía oficial KLEIN.
Official KLEIN warranty.

+90

Años de experiencia diseñando y fabricando sistemas para puertas correderas en Barcelona. Innovación, fiabilidad y excelencia en cada detalle.

Years of experience designing and manufacturing sliding door systems in Barcelona. Innovation, reliability and excellence in every detail.

Beneficios de un vistazo.

Benefits at a glance.

Confort, fiabilidad y diseño al máximo nivel.

Comfort, reliability and design at the highest level.

01

Flexibilidad · Flexibility

Universal: cualquier corredera de madera.
Universal: any wood sliding door.
De 25 a 100 kg (*55 – 220 lbs)* de hoja.
25 to 100 kg (55 – 220 lbs) per panel.
Hojas desde 35 mm (1 3/8") de espesor.
Panels from 35 mm (1 3/8") thickness.

02

Fiabilidad · Reliability

Tecnología patentada.
Patented technology.
Más de 100.000 ciclos testados.
Over 100,000 cycles tested.
Garantía KLEIN 5 años.
5-year KLEIN warranty.
ISO 9001 e ISO 14001.
ISO 9001 and ISO 14001.

03

Confort · Comfort

Soft closing magnético de 45 mm (1 3/4").
45 mm (1 3/4") magnetic soft closing.
Cierre silencioso, sin tirones.
Silent close, no jerks.
Esfuerzo de apertura ~3 kg (~7 lbs).
Opening force ~3 kg (~7 kg).
Sensación premium en cada cierre.
Premium feel in every close.

04

Estética · Aesthetics

Ranura ciega, sin tapas laterales.
Hidden slot, no side caps.
Producto totalmente oculto.
Fully concealed product.
Sin alteración del perfil superior.
No alteration of the top profile.
Coherente con cualquier proyecto.
Coherent with any project.

05

Sostenibilidad · Sustainability

Mejora sin obra: cero residuos.
Upgrade without work: zero waste.
Fabricación íntegra en Barcelona.
Fully manufactured in Barcelona.
Planta fotovoltaica: 70% del consumo.
Solar plant: 70% of consumption.
Gestión ISO 14001.
ISO 14001 management.

Especificaciones técnicas.

Technical specifications.

U-KSC es una referencia única que cubre todas las aplicaciones.

U-KSC is a single reference that covers every application.

U-KSC

Material puerta	*Door material*	**Madera**	*Wood*
Rango de peso	*Weight range*	**25 - 100 Kg**	*55 – 220 lbs*
Espesor mínimo	*Min. thickness*	**35 mm**	*1 3/8"*
Anchura mínima	*Min. width*	**600 mm**	*23 5/8"*
Esfuerzo apertura	*Opening force*	**≈ 3 Kg**	*~7 lbs*
Solape	*Overlap*	**129 mm**	*5 1/16"*
Tecnologia	*Technology*	**Magnético**	*Magnetic*
Esbeltez Máxima	*Maximum With-to-Height ratio*	**1:4**	*1:4*
Acabados	*Finish*	**Negro**	*Black*

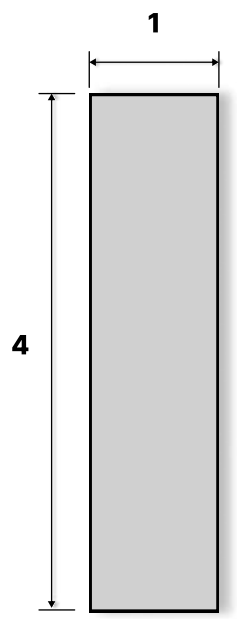

Esbeltez Máxima
Maximum Slimness

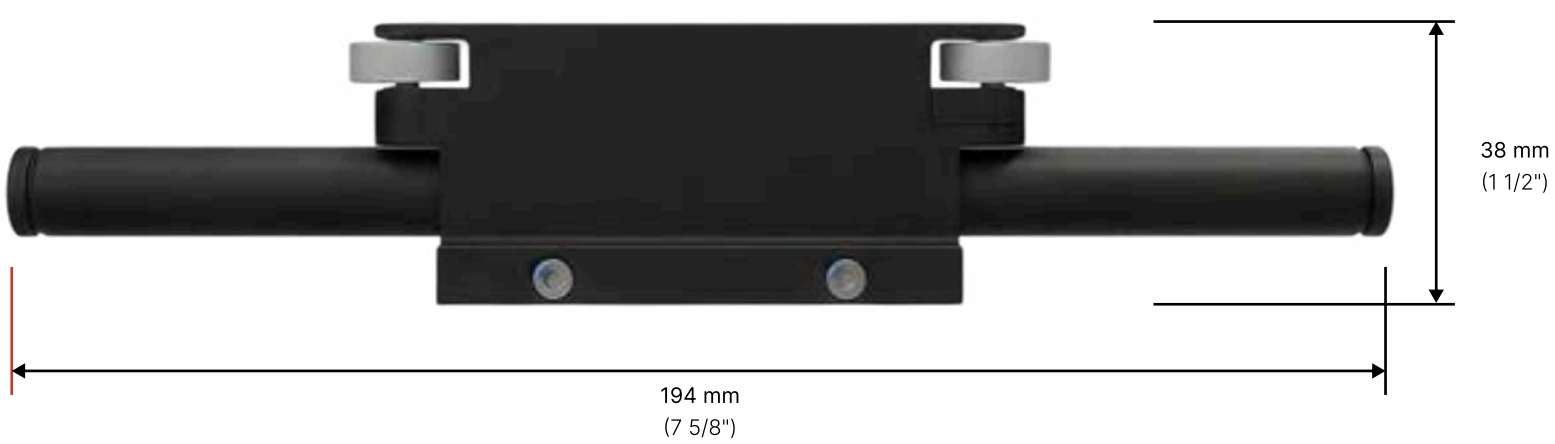

Detalles Técnicos

Technical details

PLANTA · PLAN VIEW

Puerta Centrada
Door Centered

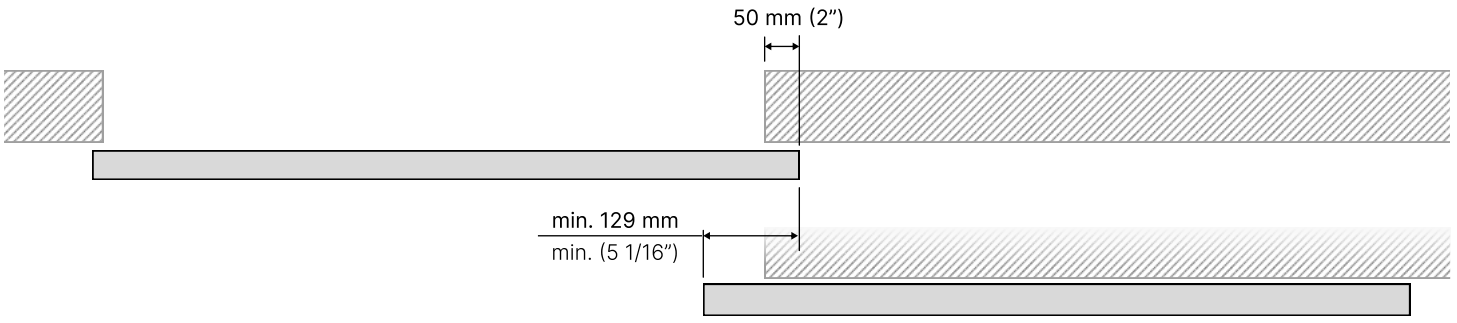

Puerta contra pared
Door against the wall

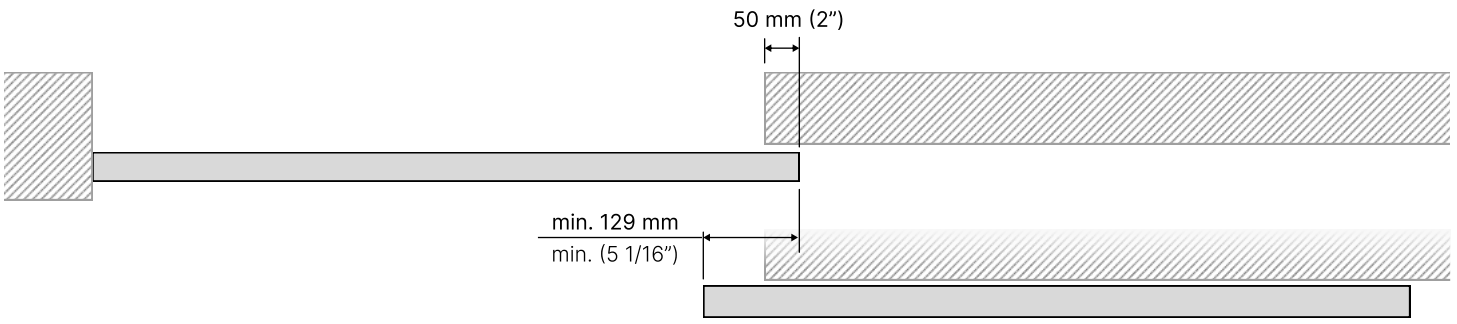

Detalles Técnicos

Techincal details

SECCIÓN · SECTION

Vista lateral · Side view

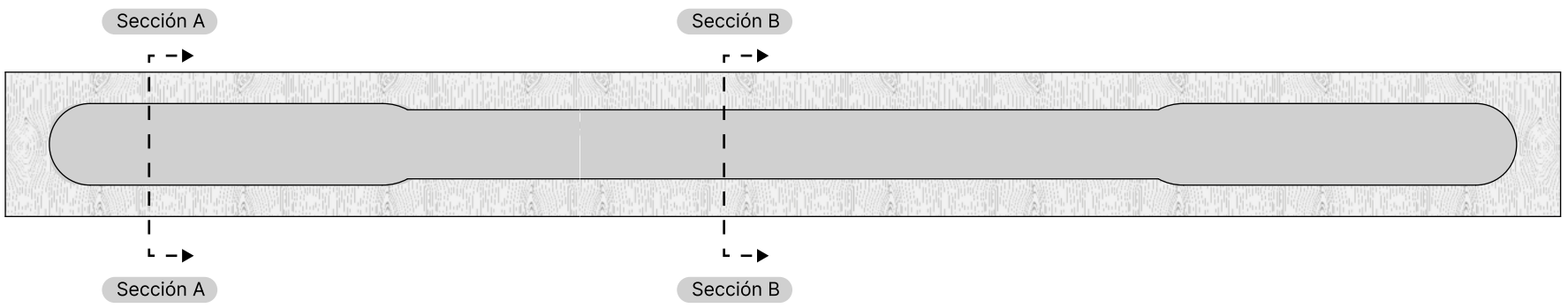

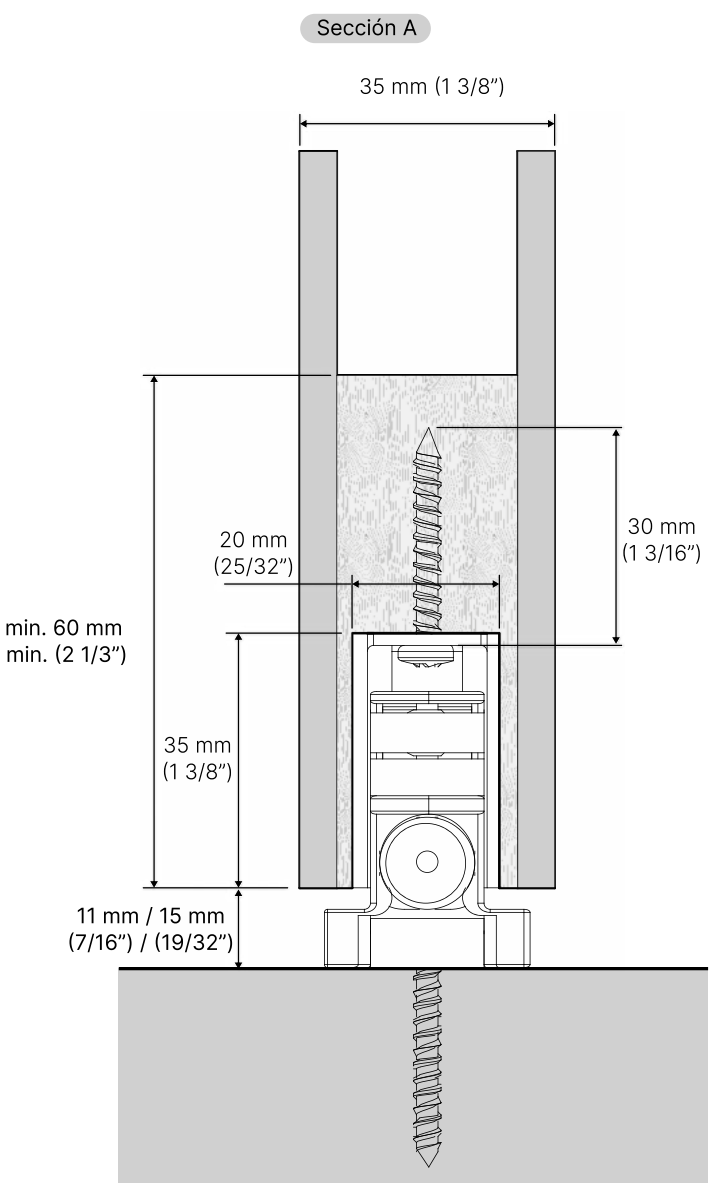

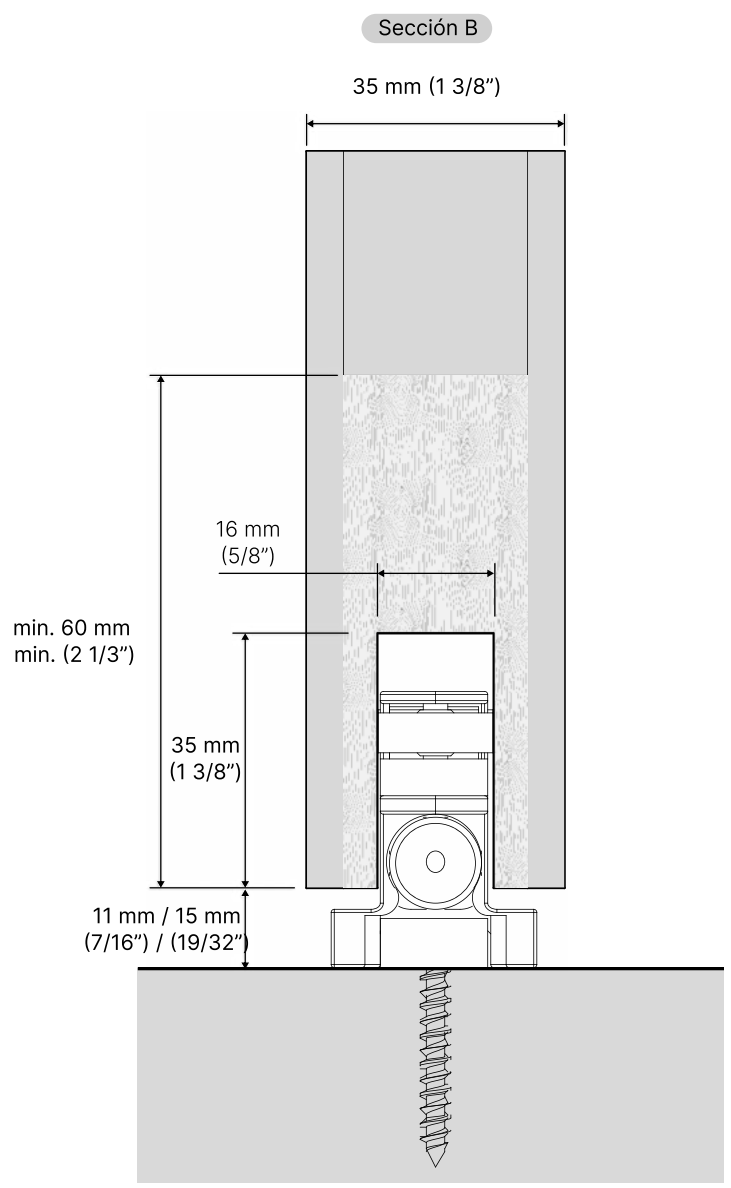

Una referencia, todas las soluciones.

One reference, all solutions.

U-KSC se vende como jgo. completo bajo una única referencia.

U-KSC is sold as a complete set under a single reference.

U-KSC

Reference	Description
3795	JGO. U-KSC *SET completo · Complete kit*

KLEIN

KLEIN EUROPE
Edificio KLEIN
Polígono industrial Can Cuyás
N-150 Km.1
08110 Montcada i Reixac
Barcelona (Spain)

Tel.: +34 935 760 101
Fax: +34 935 760 109

+Info
klein@klein.es
www.klein.pro

Síguenos en redes
Follow us on social media

KLEIN USA, Inc.®
1 Madison Street
East Rutherford, NJ 07073

Phone: 973 246 8181
Fax: 973 246 8362

+Info
info@klein-usa.com
www.klein.pro

Follow us on social media
Síguenos en redes

Las fotografías, imágenes, contenidos y productos descritos en el presente catalogo tienen carácter exclusivamente ilustrativo y orientativo por lo que no originarán derechos ni expectativas de derechos, ni constituyen una oferta comercial vinculante, resultando protegidos por derechos de propiedad intelectual e industrial a favor de KLEIN IBERICA, S.A.® / The photos, pictures, contents and products described in this catalogue are for information and guidance purposes only and therefore shall not give rise to any rights or expectations nor constitute a binding sales offer as they are protected by intellectual and industrial property rights in favour of KLEIN IBERICA, S.A.®